Das VOLMER Maschinenprogramm

TRG Serie 1000

TR Serie 1000

Strip-Till CULEX

TRG Serie 101

TR Serie 101

Güllegrubber FZG

Gülle-Mulchgrubber APER

Teleskopschild VTS

Tiefenlockerer TL

Schlauchhaspel VSH

Power-Lift-Achse PLA

T-RUBBER Zubehör

Ihre Ansprechpartner

Bernd Volmer

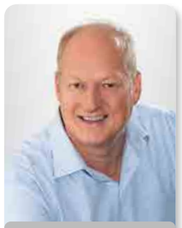

Thomas Volmer

Dirk Rygol

Thomas Fehmer

Mathias Theil

VOLMER ENGINEERING GmbH

Lingener Damm 229
48429 Rheine

Tel. +49 59 71 94 63 2 - 0
Fax +49 59 71 94 36 2 - 90

www.volmer-engineering.de

info@volmer-engineering.de

VOLMER® ist ein eingetragenes Markenzeichen der VOLMER Engineering GmbH Deutschland.

Ed. 03/2022

Schlauchhaspel

VSH

Schlauchhaspel

www.volmer-engineering.de

VOLMER® Schlauchhaspel **VSH**

Vorteile beim Auf- und Abrollen:

- Höhere Arbeitsgeschwindigkeiten als herkömmliche Systeme
- Aufrollen und aktives Abrollen ist mit bis zu 15 km/h Fahrgeschwindigkeit möglich
- Durch das hohe konstante Drehmoment können auch längere Schlauchsegmente aus dem Feld gezogen und aufgerollt werden
- Durch den Schwenkmechanismus kann der Schlauch von links nach rechts aufgespult werden. Dies ermöglicht eine zeitsparende Geradeausfahrt, z.B. durch Fahrgassen

Vorteile beim Wechseln der Schlauchtrommel:

- Max. Zeitersparnis, es wird nur die Schlauchtrommel gewechselt
- Bequeme Steuerung vom Führerstand / Ein-Personen-Bedienung
- Der Trommelwechsel erfolgt ohne Ein- und Aussteigen des Fahrers
- Alle Hydraulikleitungen bleiben während des gesamten Arbeitsprozesses eingekuppelt
- Verschmutzungen durch Öl, Staub und Sand werden vermieden
- Bis zu 1.600 m Schlauchlänge/Rolle

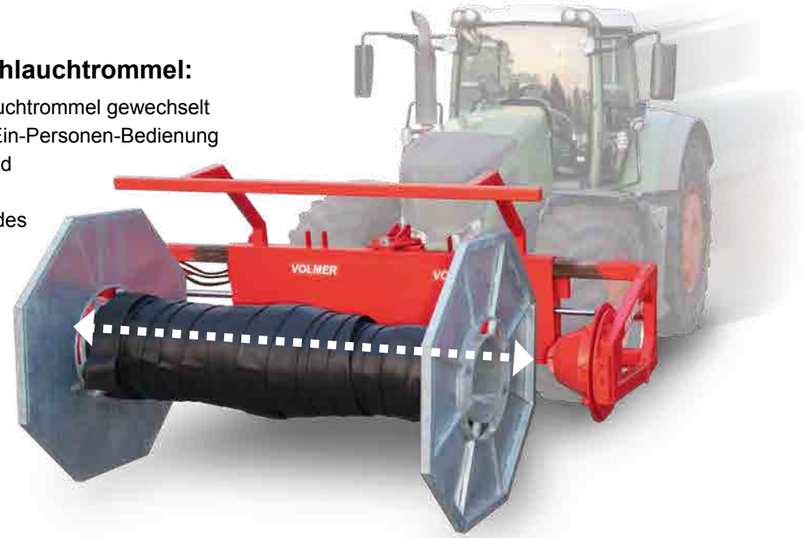

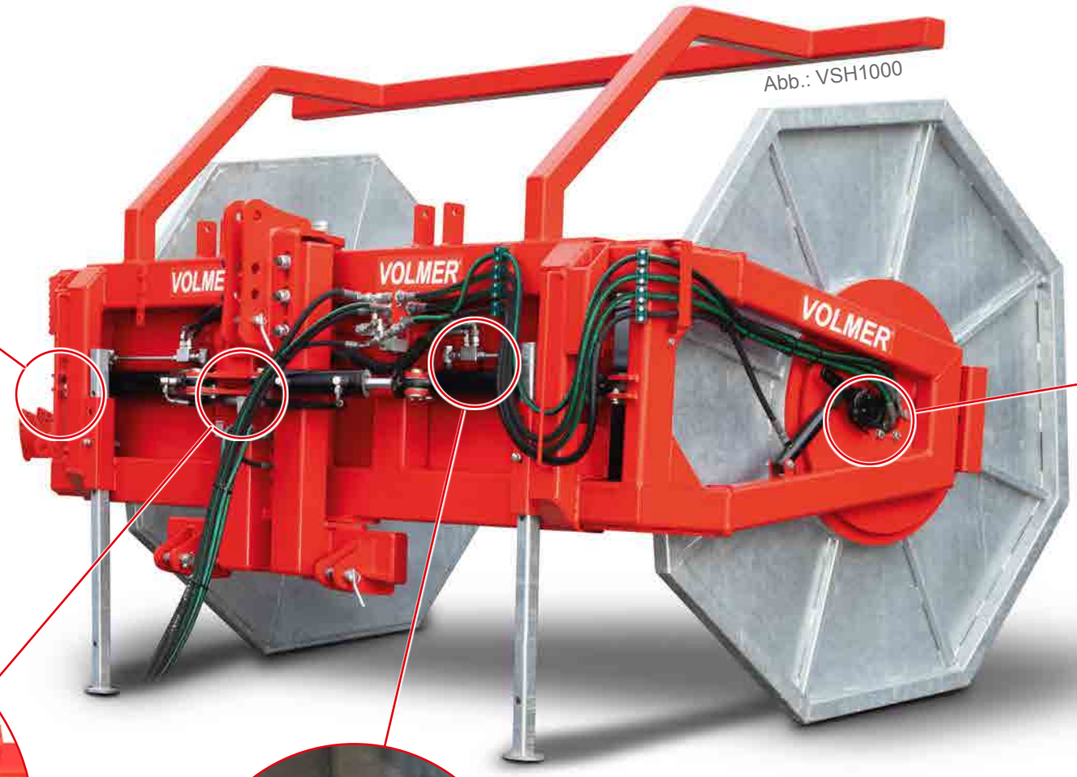

Abb.: VSH1000

5. Aufnahme

- Einzigartige Trommelaufnahme mit automatischer Einfädelung der Mitnehmer

4. Schwenkmechanismus

- Der Schwenkbereich beträgt 12 Grad zu jeder Seite und ist durch Clips einfach zu begrenzen, da beide Zylinder als einfachwirkende, ziehende Zylinder montiert sind.

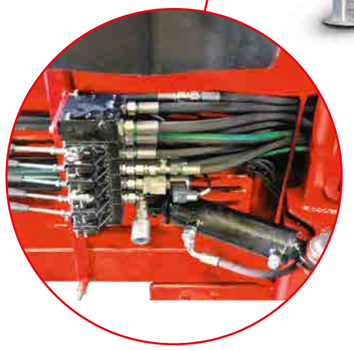

3. Steuerung *(optional)*

- Elektrohydraulische Steuergeräte mit elektrischen Kreuzhebeln inkl. Fernbedienung für die Funktion „Trommeldrehen“

1. Antrieb

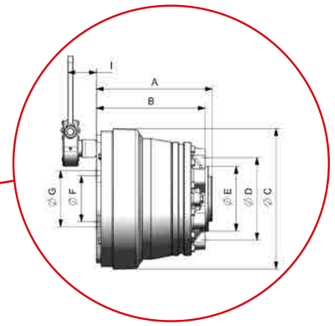

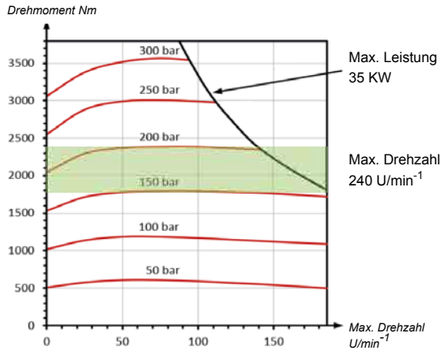

- Hohes Drehmoment im gesamten Drehzahlbereich
- **Innenliegender** Radialkolbenmotor mit 800 cm³ und P max. 300 bar
- Überlastsicherung bei Zug: 2 DBV 200 bar
- Leistungsstarkes Drehmoment 3.590 Nm
- Drehmoment bei 180 bar ca. 2.300 Nm
- Mechanischer Freilauf
- Trommelbremse Ø 320 x 75 (bis 3.500 Nm)
- Max. Wellenbelastung der Antriebsseite: 4.500 kg
- Max. Wellenbelastung Laufachsstummel: 2.850 kg
- Keine offenliegenden mechanischen Bauteile

Zubehör:

- Kran mit Schlauchführung zum seitlichen Ablegen des Schlauches

2. Daten

	Maß-einheit	VSH 1000	VSH 2000
Max. Trommeldurchmesser	mm	1.850	2.000
Zangen Rahmenhöhe	mm	740	940
Max. Schwenkwinkel rechts und links	Grad	12	12
Bremse	Nm	3.500	3.500
Motor (180 bar)	Nm	2.300	2.300
Mechanischer Freilauf		✔	✔
Gewicht ohne Trommel	kg	1.700	1.900
Gewicht inkl. voller Trommel	kg	3.650	4.500
Transportbreite	mm	2.950	2.950
Max. Schlauchlänge (6 Zoll) je Trommel ca.	m	1.000	1.600
Max. Schlauchlänge (8 Zoll) je Trommel ca.	m	500	800

Gewichte und Maße sind angenähert und unverbindlich. Änderungen vorbehalten.